144 mm

25.12.20

210 mm

广东华生智能电器有限公司（监制）

GUANGDONG WAHSON INTELLIGENCE ELECTRIC CO.,LTD.

生产厂家：宁波攀达电器有限公司

生产地址：浙江省慈溪市周巷镇周至大道 188 号

全国统一服务热线：400-0539-822

网址：www.wahson1916.com

华生 Wahson

使用说明书

电饼铛（煎烤器） WS-PD18/WS-PD18X

百年品质
生活美学传承者

Century of excellence
Joy of life

SINCE
1916

目 录

●前言
●注意事项
●产品简介
●产品结构示意图
●产品参数
●使用方法
●清洁与保养
●异常现象与解决方法
●电气原理图
●食品接触材质信息表
●环保清单

●. 前言

感谢您使用电饼铛（煎烤器）。为了您正确使用和维护本机。请在使用前请仔细阅读本说明书，并妥善保存，以便日后查询。说明书中所有内容仅供用户使用和维护时参考，具体以实物为准，图片仅供参考，如您在使用上仍有问题，请向当地售后服务中心咨询。

●. 注意事项

1、首次使用时，先用湿布稍作擦拭，空机烧 5~10 分钟，待其冷却后洗净即可使用，期间或许有白烟产生，为出厂保护油设置，属正常现象，请放心使用。
2、器具不打算由存在肢体、感官或精神能力缺陷或缺少使用经验和知识的人(包括儿童)使用，除非有负责他们安全的人对他们进行与器具使用有关的监督或指导。
3、应照看好儿童，确保他们不玩耍本器具。
4、产品工作时，避免让儿童接近，以防烫伤。
5、在制作过程中，请勿用刀或金属器具在发热盘内切割食物。请勿用金属或粗糙的物体刷洗擦拭电饼铛发热盘，以免破坏不锈钢盘。
6、加入食物时，应适量，不可过多。
7、加入食物后，会有蒸汽产生，请勿用手触摸发热壳体，如烤盘边缘等，以防烫伤。
8、首次使用时会有异味和烟出现，属于正常现象，对人体无害。
9、不使用或者离开时，请断开电源。
10、本产品限室内使用。
11、本产品不能在外接定时器或独立遥控控制系统的方式下运行。
12、如产品出现故障，切勿自行维修，请与供应商或本公司联系。
13、如果电源软线损坏，为了避免危险，必须由制造商、其服务机构或类似的专业人员更换。
14、请勿使用本产品进行煮水。
15、严禁将本产品用于功能以外的其他用途。

●.产品简介

此款电饼铛（煎烤器）外观时尚，制作精良。使用不锈钢盘 。利用电热管发热、双排开关控制电源、智能恒温系统控制温度，可闭合双面加热，也可打开 180 度两边同时或单边进行煎烤，是一款简单易用的的家用电饼铛（煎烤器）。

● . 产品保修卡

产品名称		产品型号	
顾客姓名		顾客电话	
顾客地址		购买日期	
购机商店		服务电话	
商店地址			
保证内容	承蒙选购本公司产品不胜感激，如有故障，可凭本保修卡或购买发票，自购买日期起，享受1年内免费维修。如有下列状况时，虽在保修期内，亦酌收材料成本费或服务费，敬请见谅。 1、未出示本保修卡或购买发票时； 2、人为使用不当操作错误导致损坏者； 3、自行修理或改装而发生故障者； 4、因火灾、地质灾害等而导致损坏者。 本公司保留对以上内容的最终解释权		
维修点			

●. 环保清单

本产品满足《电子产品有害物质限制使用管理法》的要求。

产品中有毒有害物质或元素的名称及含量

部件名称	有毒有害物质或元素					
	铅 （Pb）	汞 （Hg）	镉 （Cd）	六价铬 （Cr(VI)）	多溴联苯 （PBB）	多溴二苯醚 （PBDE）
外壳	○	○	○	○	○	○
电热管	○	○	○	○	○	○
温控器	×	○	×	○	○	○
开关	○	○	×	○	○	○
内部隔热垫	○	○	○	○	○	○
线材	×	○	○	○	○	○

本表格依据 SJ/T 11364 的规定编制

○ ：表示该有害物质在该部件所有均质中的含量均在 GB/T 26572 规定的限量要求以下。

×：表示该有害物质至少在该部件的某一均质中的含量超出 GB/T 26572 规定的限量要求。

有害物质说明:我司产品所使用的材质中的有害物质元素含量已遵循有害物质限量标准 GB/T 26572 的限量要求，其中部分标“×”的表示因全球技术水平的发展还无法实现有害物质元素含量的替代。我司将根据全球技术的发展，努力实现有害物质的替代，如因技术发展及材料中有害物质环保升级，将编入新版说明书

数字表示的是产品环保使用期限,只要遵守与本产品有关的安全和使用上的注意事项,从生产日期算起在数字所示的年限内,用户正常使用时该产品不会对环境造成严重污染或对其人身、财产造成严重损害。

《废弃电器电子产品回收处理管理条例》提示性说明为了更好地关爱及保护地球，当用户不再需要此产品或产品寿命终止时，请遵守国家废弃电器电子产品回收处理相关法律法规，将其交给当地具有国家认可的回收处理资质厂商进行回收处理

●.产品结构示意图

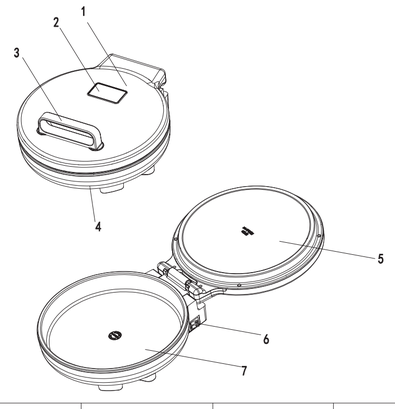

1. 上壳	2. LOGO贴	3. 把手	4. 下壳
5. 上烤盘	6. 双联开关	7. 下烤盘	

●.产品参数

产品名称	产品型号	产品货号	额定电压	额定频率	额定功率
电饼铛（煎烤器）	PD-2508SS-2	WS-PD18/WS-PD18X	220V~	50Hz	2000W

执行标准:GB/T 4706.1-2024 GB/T 4706.14-2024

●. 使用方法

1、产品放置在平整的桌面上。
2、第一次使用时，先用湿布将烤盘表面擦拭干净，涂上少量食用油。
3、插上电源，根据需要开启开关，按“上盘”、“下盘”，开关指示灯亮，提示产品开始工作。用户根据需要，可以打开 180 度或关闭上烤盘工作。
4、电饼铛 180 度展开使用方式 ：在上烤盘打开 90~100 度左右时，握住手柄位稍向上用力使上烤盘离开卡位，继续自然顺着转轴旋转至 180 度。此时上盖手柄位接触桌面并同时支撑上烤盘，整个产品处于展平状态。

5、将要加工的食物放入电饼铛内，可选择开盖或闭盖加热，也可以根据需要选择上下烤盘同时加热、或上下烤盘单独加热。根据实际情况调整煎烤时间（一般情况下当电饼铛四周热气减少或无时，表示食物已经熟了）。
6、根据不同食材、厚度及个人口味不同，可适当延长或缩短煎烤时间。
7、烙薄饼时为使上下面效果均匀一致，建议烙制过程中适当翻面。
8、使用完毕，记得将开关关闭，并拔掉电源。

⚠ 警告：工作期间，产品前部、左右侧和上部等表面温度会升高，贴有“⚠”符号的区域 / 表面，工作过程中会变烫，请注意避免烫伤。

●. 清洗与保养

1、必须断开电源，待烤盘冷却后再用餐巾纸或抹布擦拭。
2、产品不能放入洗碗机里清洗。
3、产品盘片清洁时，避免用刀、金属铲子等尖锐物体去刮。
4、不要将产品，电源线插头，电源线泡在水中，以防电器进水，产生故障。
5、产品长时间不使用，请擦拭干净后装入包装箱，放入干燥通风处，以免受潮，影响使用。

●. 异常现象与解决方法

故障现象		产生原因	排除方法
电源开关指示灯不亮	发热盘不发热	1. 供电插座没电 2. 电源插头没插好 3. 内部连接线断开 4. 电源开关损坏	1. 检查供电插座是否有电 2. 插好电源插头 3. 送指定维修部维修 4. 送指定维修部维修
	发热盘发热	电源开关内部指示灯损坏	送指定维修部维修
电源开关指示灯亮	发热盘不加热	1. 发热盘内电热管坏 2. 温控器损坏 3. 内部保险丝损坏 4. 内部连接线断开	送指定维修部维修
机器不能自动限温		温控器损坏	送指定维修部维修

●电气原理图

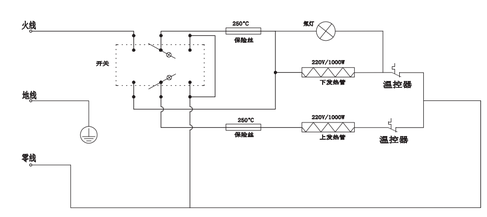

●. 食品接触材质信息表

本产品符合相应食品安全国家 GB 4806.1-2016 标准要求.食品接触材料及其执行标准的符合性信息说明如下:

食品接触用材质表		用途	执行标准
不锈钢盘	304不锈钢	上烤盘/下烤盘	GB 4806.9-2023

注:
1、特殊使用说明:请严格遵照说明书及产品所带配件（公司部分产品配备）使用本产品。
2、本产品食品接触用部件包含在上表中，部分机型可能不含个别材料，以实际产品为准。