105x145mm

Wahson 華生

使用说明书

液体加热器（鸳鸯锅）

百年品质
生活美学传承者

Century of excellence
Joy of life

*使用产品前请仔细阅读本使用说明书，并请妥善保管

SINCE
1916

目录

安全及注意事项 ········ 02
产品结构介绍 ········ 05
产品参数 ········ 05
产品电器原理图 ········ 06
产品工作说明 ········ 06
保养及清洁 ········ 07
食品接触清单表 ········ 07
故障分析及排除 ········ 08
环保清单表 ········ 09
保修条款 ········ 10
保修卡 ········ 10

安全及注意事项

1.使用本公司产品前，请仔细阅读相关的说明书，避免错误使用可能引起的潜在伤害。

2.本公司产品不打算由存在肢体、感官或精神能力缺陷或缺少使用经验和知识的人(包括儿童)使用，除非有负责他们安全的人对他们进行与器具使用有关的监督或指导。应照看好儿童，确保他们不玩耍本公司产品。

3.本产品仅用于商店、办公室或其他工作环境下的员工厨房、农场住所:在酒店，旅馆和其他住宅类型的环境中，供顾客使用、仅提供床位和早餐的类似环境。

4.严禁将器具浸入水中或淋水。

5.加水时不得超过水位线，避免液体溢出至连接器导致触电。

6.清洁时宜用湿布抹擦，请勿使用洗涤剂、稀薄剂、汽油、清洁剂、漂白剂、化学抹布、棕刷等工具进行清洁。

7.产品在使用完毕后加热元件表面仍有余热，小心烫伤。

8.如果电源软线损坏,为了避免危险,必须由制造商、其服务机构或类似的专业人员更换。

9.在接通电源之前，请确认产品所需的电压与当地电源电压是否相同。

10.严禁将电源线、插头及产品浸入水中或者其它液体中，以防触电。

11.产品工作过程中或刚用完后，内锅表面高温，请勿直接碰触。

12.若有孩童在旁，须加倍小心使用产品。切勿让小孩单独使用，切勿将产品放于婴幼儿手能够触及的地方。

13.经常检查产品、电源线、插头是否有破损，一旦产品、电源线或插头有破损迹象，应停止使用，找专业人员维修或更换。

14.切勿损坏、过分弯曲、拉伸、扭转电源线;不可在电源线上放重物或夹住电源线。

15.当产品不使用时,应将插头从插座内拔出以免因绝缘老化而发生触电及漏电火灾。

16.应将产品放置在干燥的环境中,不可在室外使用本产品。

17.产品使用过程中,四周需保持 50 毫米的距离空间。

18.产品使用时请放于稳定处,切勿靠近易燃物品。

19.不得将其它容器及物品放入产品使用。

20.严禁拉拽电源线，移动或检修电火锅时，应先拔掉电源线插头，等产品冷却后再进行。

21.产品工作时，必须小心移动上盖等附件，避免因高温油或高温液体烫伤。

22.由于产品功率过大，请单独使用一个电源插座，以确保安全。

23.本产品仅适用于家庭使用，切勿将此产品用于未指定之其他用途。

24.一切维修事项须由专业的维修人员进行。

25.使用过程中，请将家用电器的电源插头完全插入电源插座中，并保持电源插头与插座接触良好;

26.当需要使用延长线电源插座时，请使用符合国家标准要求的延长线电源插座;

27.人员离开现场时，请将电源断开;

28.产品出现异常噪声、异常气味、异常高温或故障时，请立即停止使用，关闭开关，断开电源;

29.不应从带插座的灯头上引接电源供给家用电器;

30.延长线电源插座所接家用电器的总额定电流值，不应超过原固定插座或线路的额定电流值;

31.本产品不应在易燃易爆物品附近或类似环境中使用;

32.使用者不应自行拆卸家用电器，不应变更内部接线、部件和保护装置;

33.从插座上拔下插头时，不应对电源线施加拉力;

34,使用者不应以普通导电体或超出规定电流容量的熔断体替换家用电器和电源的熔断体;

35.使用者不应自行改变低压断路器或剩余电流动作保护器的设定值。

36.使用说明应指明器具不能在外接定时器或独立的遥控控制系统的方式下运行。

37.如说明书遗失，或需查阅电子说明书时，请扫描机身电子说明书的二维码或登录我司官网查询与下载。

产品结构介绍

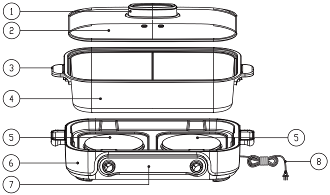

① 盖顶
② 玻璃盖
③ 耳朵组件
④ 内胆
⑤ 发热盘
⑥ 大身组件
⑦ 面板组件
⑧ 电源线

注：1.产品外观各有差异，上图仅供参考，具体请以实物为准。

2.产品外观若有技术改进，会编进新版说明书中，恕不另行通知。

产品参数

产品名称	液体加热器(鸳鸯锅)
产品型号	WS-XP75
额定功率	2000W
额定电压	220V~
额定频率	50Hz
容　　量	7.5L
执行标准	GB/T 4706.1-2024 GB/T4706.19-2024

产品电器原理图

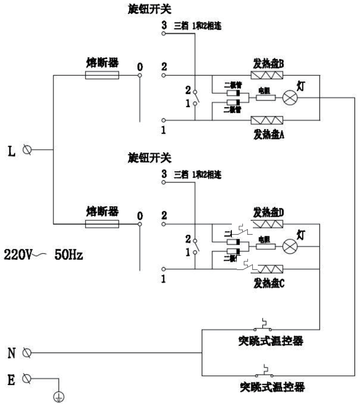

产品工作说明

1、旋钮开关指示在“🔥”位置，加热为小功率,指示灯亮机器工作。

2、旋钮开关指示在“🔥🔥”位置，加热为中功率，指示灯亮机器工作。

3、旋钮开关指示在“🔥🔥🔥”位置，加热为全功率，指示灯亮机器工作。

4、旋钮开关指示“**关**”位置，为断电状态，机器不工作。

5、机器工作时，当锅内缺水或干烧状态，指示灯常亮，机器不工作。

6、为了安全使用，请在不使用机器时，将开关调整至“**关**”挡，拔掉电源线。

保养及清洁

1.在清洁产品前首先应拔掉电源插头,确保完全冷却后方可进行清洁或收藏。
2.内外表面可用干软布或海绵沾上中性清洁剂擦拭。
3.上盖、内锅可用温水清洗，再用布抹干净。
4.不得使用钢丝刷、硬刷或其它腐蚀性液体清洗，以免损坏内、外表面的保护层。
5.不得使用汽油、天那水、抛光剂等有毒或腐蚀性清洁剂进行清洁。
6.不得用水冲洗产品，更不能浸入水中。

食品接触清单表

与食物接触部件材料符合国家标准目录			
部件材料名称	材质	执行国家标准	检测结果
内胆/螺丝/垫片	不锈钢 SUS 304	GB4806.9-2023	符合标准要求
玻璃盖包边	不锈钢 SUS 430	GB4806.9-2023	符合标准要求
玻璃盖	钢化玻璃	GB4806.5-2016	符合标准要求
垫片	硅胶	GB 4806.16-2025	符合标准要求
温馨提示：根据产品机型的不同，包含的部件也不同，请以实际购买的产品机型为准			

故障分析及排除

故障现象	原因分析	故障排除
不工作	电源线插头没插到位	检测电源线连接情况重新插到位
	电源线损坏	到经销商指定服务点更换
	锅胆内没水或食物导致产品处于干烧，干烧保护，指示灯常亮，机器不工作。	关闭产品电源开关，往锅胆注入适量的冷水
	内部线端子脱落	寄回厂家或经销商指定维修点进行维修
水中有异味	通常第一次使用会出此现象	第一次使用先煮水，待水沸腾后倒掉使用

环保清单表

<table>
<tr><th rowspan="2">部件名称</th><th colspan="10">有毒有害限用物质或者元素含量 PPM</th></tr>
<tr><th>铅(Pb)</th><th>汞(Hg)</th><th>镉(Cd)</th><th>六价铬(Cr(VI))</th><th>多溴联苯(PBBs)</th><th>多溴二苯醚(PBDEs)</th><th>邻苯二甲酸二(2-乙基)己酯(DEHP)</th><th>邻苯二甲酸丁苄酯(BBP)</th><th>邻苯二甲酸二正丁酯(DBP)</th><th>邻苯二甲酸二异丁酯(DIBP)</th></tr>
<tr><td>锅体</td><td>○</td><td>○</td><td>○</td><td>○</td><td>○</td><td>○</td><td>○</td><td>○</td><td>○</td><td>○</td></tr>
<tr><td>螺钉</td><td>○</td><td>○</td><td>○</td><td>×</td><td>○</td><td>○</td><td>○</td><td>○</td><td>○</td><td>○</td></tr>
<tr><td>塑料件</td><td>○</td><td>○</td><td>○</td><td>○</td><td>○</td><td>○</td><td>○</td><td>○</td><td>○</td><td>○</td></tr>
<tr><td>温控器</td><td>×</td><td>○</td><td>○</td><td>○</td><td>○</td><td>○</td><td>○</td><td>○</td><td>○</td><td>○</td></tr>
<tr><td>电源线</td><td>×</td><td>○</td><td>○</td><td>○</td><td>○</td><td>○</td><td>×</td><td>○</td><td>×</td><td>○</td></tr>
<tr><td>连接线</td><td>×</td><td>○</td><td>○</td><td>○</td><td>○</td><td>○</td><td>○</td><td>○</td><td>○</td><td>○</td></tr>
<tr><td>发热组件</td><td>×</td><td>○</td><td>○</td><td>○</td><td>○</td><td>○</td><td>○</td><td>○</td><td>○</td><td>○</td></tr>
<tr><td colspan="11">注 1:
○：表示该有害物质在该部件所有均质材料中的含量均不超出电器电子产品有害物质限制使用国家标准要求。
×：表示该有害物质至少在该部件的某一均质材料中的含量超出电器电子产品有害物质限制使用国家标准要求。
注 2：以上未列出的部件，表明其有害物质含量均不超出电器电子产品有害物质限制使用国家标准要求。</td></tr>
<tr><td>10</td><td colspan="10">环保使用期限 10 年:表示本产品中含有的有害物质不会发生外泄或突变，用户在产品说明书所述情况下正常使用本产品不会对环境造成严重污染或对其人身、财产造成严重损害的期限。
箭头循环标志:表示本产品可回收利用。超过使用期限或经过维修无法正常工作后，不应被随意丢弃，请交由正规回收渠道以及有废弃电器电子产品处理资格的企业处理，正确的处理方法请查阅国家或当地有关旧电器电子产品的处理规定。</td></tr>
</table>

保修条款

本产品自购买日起提供一年的保修服务，保修起始日期以所购产品的发票日期为准。在家庭正常使用情况下，非人为导致的破裂或损坏，购买者可带上保修卡、发票和损坏产品到指定维修点进行维修服务。

下列情况之一者，不属于免费维修范围:

(1)因使用、维护、保管不当造成损坏的

(2)非承担三包维修者拆机造成损坏的;

(3)无三包凭证及无效发票的;

(4)三包凭证与维修产品型号不符或涂改的;

(5)因不可抗力造成损坏的;

保修期自购买之日的发票日期为准。

超过保修期或不属于免费维修的，本公司都竭诚为您服务。

保修卡

机型	
姓名	
住址	
电话	
购买日 年 月 日	售后店名、地址
保修期限 购买日起1年内	
修理事项	

感谢你购买并使用本产品!

凡在授权单位或网店购买的本产品，凭卡享受以下售后保障服务;

1.购买产品7天内出现质量问，可无条件退/换货

2.自购买产品之日起一年内出现质量问题，免费保修(玻璃、紫砂、陶类似制品不保修范)

声明:以下几种情况将无法提供售后保障

1.非授权单位或网店内购买本品牌产品

2.在授权单位或网店购买，但无保修卡的产品

3.保修卡填写不完整或涂改，此卡上的内容与商品实物不符的

4.未按照说明书要求使用、维护、保养而造成人为损坏或自行拆解。

5.因不可抗拒的自然灾害造成换货

本资料上所有的内容均经过认真核对，如有任何印刷错漏或内容上的误解，可向本公司咨询。

注:产品若有技术改动，会编进新版说明书中，恕不另行通知。

产品外观，颜色如有改动，以实物为准。

广东华生智能电器有限公司
GUANGDONGWAHSONINTELLIGENCEELECTRIC
地址：广东省佛山市顺德区容桂街道红星社区
广星路16号容桂伟安科创园12栋902室之一
全国统一服务热线：400-0539-822
网址：www.wahson1916.com